歯車用ホブ

●各部名称

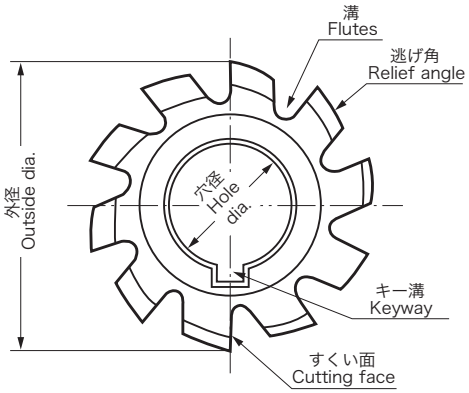
溝
Flutes
逃げ角
Relief angle
外径
Outside dia.
穴径
Hole dia.
キー溝
Keyway
すくい面
Cutting face

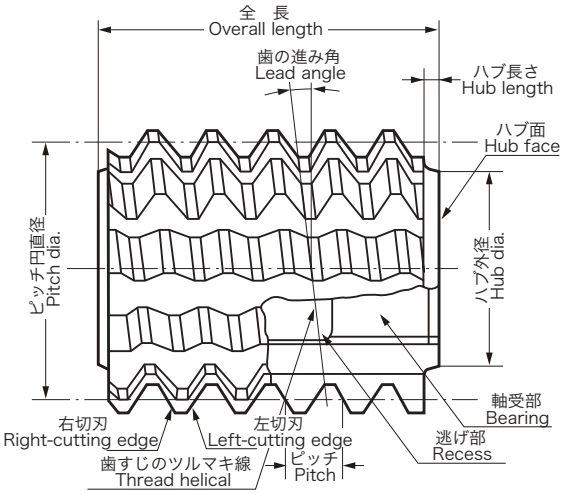
全　長
Overall length
歯の進み角
Lead angle
ハブ長さ
Hub length
ハブ面
Hub face
ピッチ円直径
Pitch dia.
ハブ外径
Hub dia.
軸受部
Bearing
右切刃
Right-cutting edge
左切刃
Left-cutting edge
逃げ部
Recess
歯すじのツルマキ線
Thread helical
ピッチ
Pitch

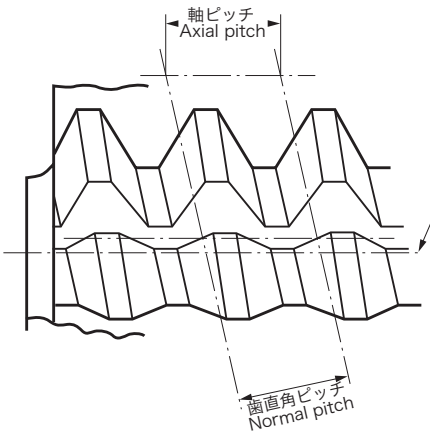
軸ピッチ
Axial pitch
歯直角ピッチ
Normal pitch

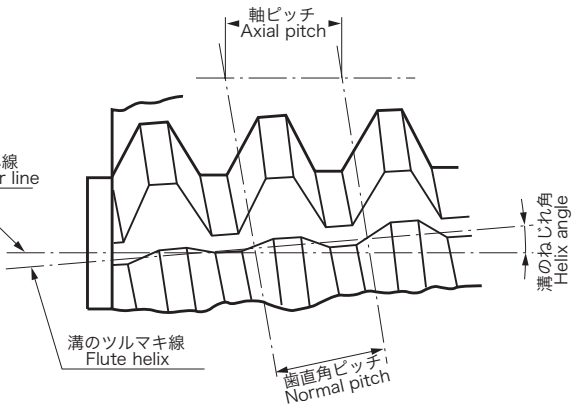
軸ピッチ
Axial pitch
中心線
Center line
溝のねじれ角
Helix angle
溝のツルマキ線
Flute helix
歯直角ピッチ
Normal pitch

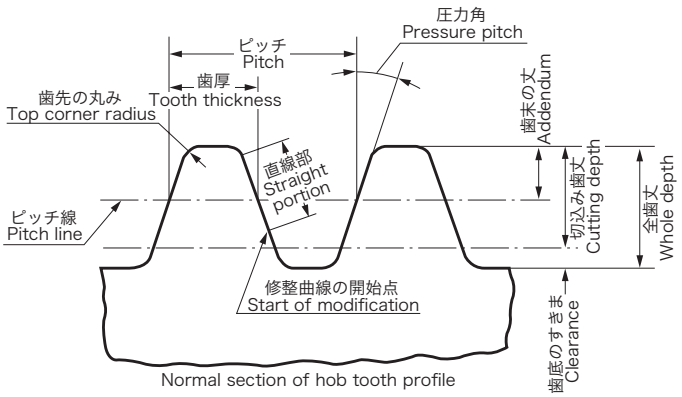
圧力角
Pressure pitch
ピッチ
Pitch
歯厚
Tooth thickness
歯先の丸み
Top corner radius
直線部
Straight portion
ピッチ線
Pitch line
歯末の丈
Addendum
切込み歯丈
Cutting depth
全歯丈
Whole depth
修整曲線の開始点
Start of modification
歯底のすきま
Clearance
Normal section of hob tooth profile